⑳

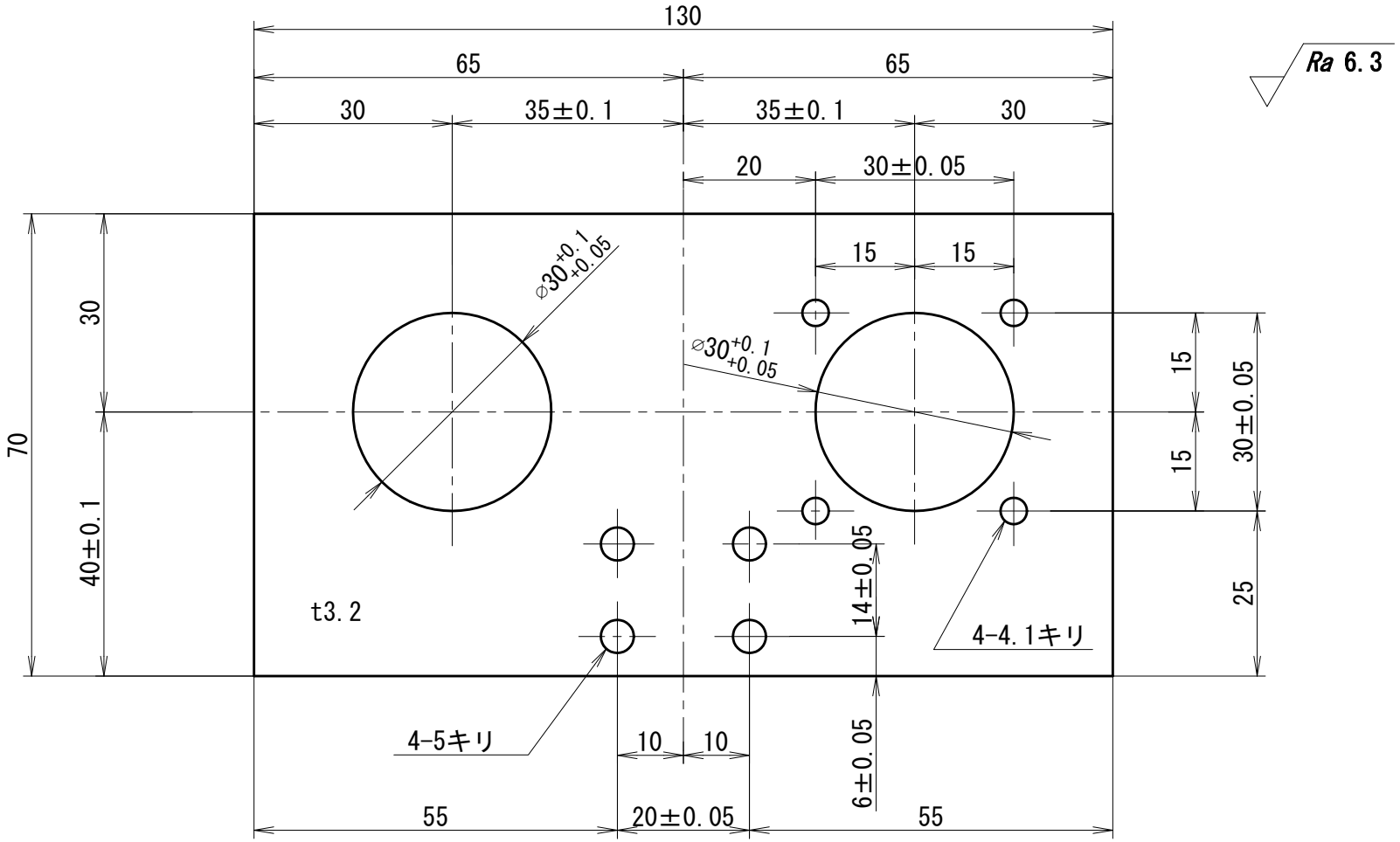

注１：個々に公差の指示がない寸法公差は、
JIS B0405 中級(m)とする。
注２：指示のない各部の面取りはC0.2とする。

設計	石田正治 Shoji ISHIDA 2014/3/29	尺度	１：１	投影法	第３角法
図名	フレーム	個数	1	材料	SS400
				図番	SEE-4-P020-0